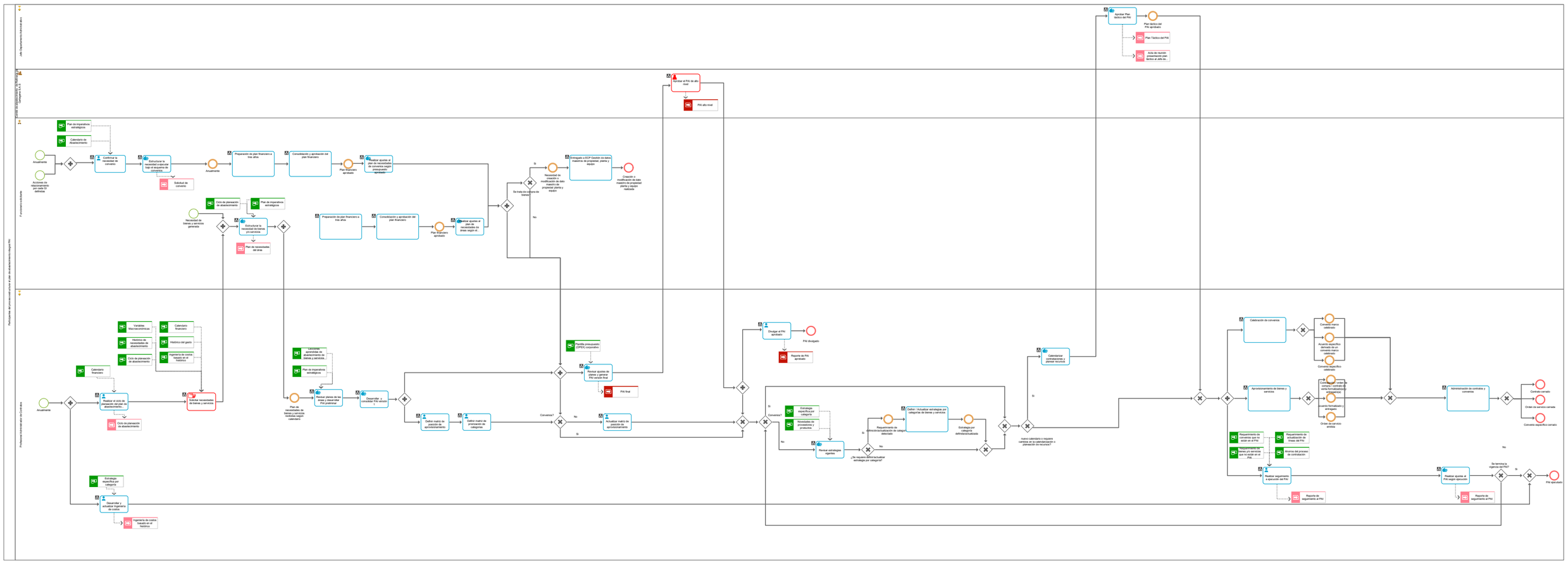Estructurar el plan de abastecimiento integral PAI (Diagrama de colaboración Enterprise BPMN; último cambio efectuado por t.lpardo el 02/02/2022 10:47:52)